"Przebudowa i rozbudowa Oczyszczalni Ścieków w Legnicy w części ściekowej"

ISTNIEJĄCY BUDYNEK KRAT I POMPOWNI GŁÓWNEJ ŚCIEKÓW

KONSTRUKCJA POMOSTU ROBOCZEGO NA POZIOMIE -8,28m - PRZEKRÓJ 1-1, 2-2 i 3-3

SKALA 1:20

PRZEKRÓJ 1-1

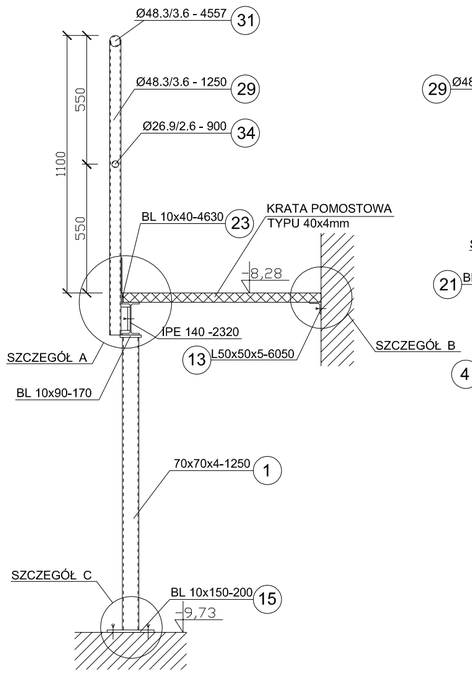

PRZEKRÓJ 2-2

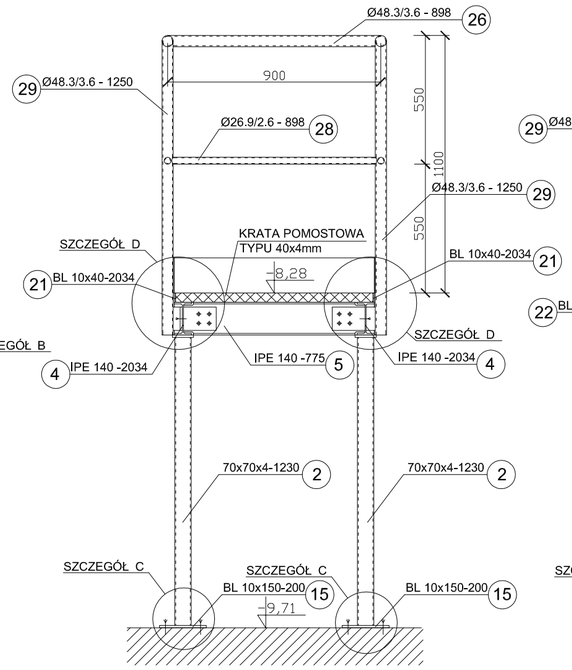

PRZEKRÓJ 3-3

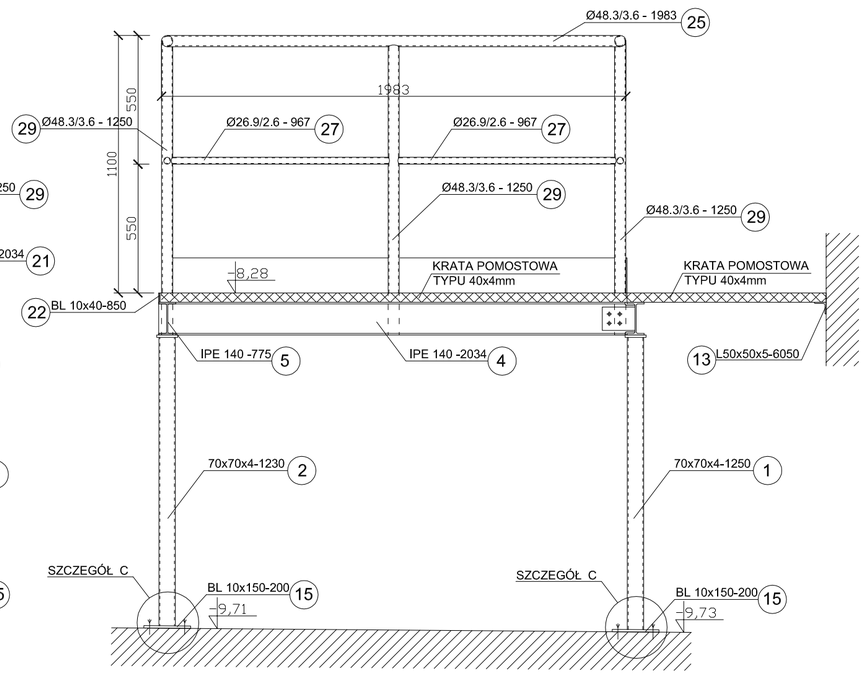

SZCZEGÓŁ A
SKALA 1:10

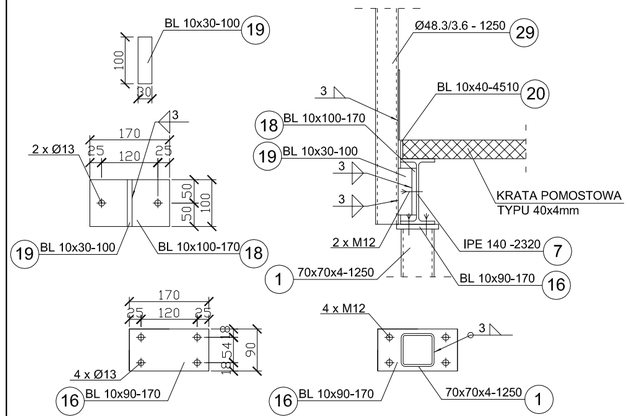

SZCZEGÓŁ B
SKALA 1:10

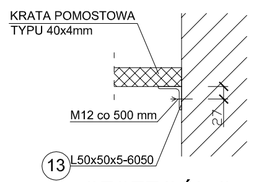

SZCZEGÓŁ C
SKALA 1:10

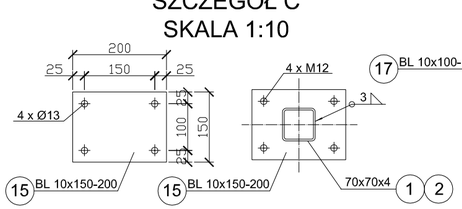

SZCZEGÓŁ D
SKALA 1:10

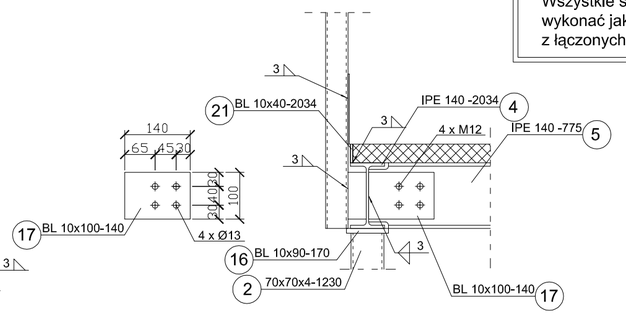

UWAGA:
Wszystkie spoiny nieopisane na rysunku wykonać jako 0,7 grubości cieńszego z łączonych elementów

ZESTAWIENIE STALI

NR	NAZWA ELEMENTU	DŁUGOŚĆ POJ [mm]	GATUNEK STALI	ILOŚĆ [szt.]	DŁUGOŚĆ RAZEM [m]	MASA JEDN. [kg/m]	MASA 1 ELEM. [kg]	MASA RAZEM [kg]
1	□ 70x70x4	1250	1,4301	10	12,5	7,97	9,96	99,63
2	□ 70x70x4	1230	1,4301	4	4,92	7,97	9,80	39,21
3	IPE 140	2620	1,4301	1	2,62	12,9	33,80	33,80
4	IPE 140	2034	1,4301	4	8,136	12,9	26,24	104,95
5	IPE 140	775	1,4301	2	1,55	12,9	10,00	20,00
6	IPE 140	780	1,4301	2	1,56	12,9	10,06	20,12
7	IPE 140	2320	1,4301	2	4,64	12,9	29,93	59,86
8	IPE 140	2920	1,4301	3	8,76	12,9	37,67	113,00
9	IPE 140	2980	1,4301	1	2,98	12,9	38,44	38,44
10	L 50x50x5	980	1,4301	1	0,98	3,53	3,46	3,46
11	L 50x50x5	2420	1,4301	1	2,42	3,53	8,54	8,54
12	L 50x50x5	250	1,4301	1	0,25	3,53	0,88	0,88
13	L 50x50x5	6050	1,4301	3	18,15	3,53	21,36	64,07
14	L 50x50x5	780	1,4301	1	0,78	3,53	2,75	2,75
15	BL 10x150	200	1,4301	14	2,8	11,8	2,36	33,04
16	BL 10x90	170	1,4301	14	2,38	7,05	1,20	16,78
17	BL 10x100	140	1,4301	8	1,12	7,85	1,10	8,79
18	BL 10x100	170	1,4301	32	5,44	7,85	1,33	42,70
19	BL 10x30	100	1,4301	32	3,2	2,36	0,24	7,55
20	BL 10x40	2620	1,4301	1	2,62	3,14	8,23	8,23
21	BL 10x40	2034	1,4301	4	8,136	3,14	6,39	25,55
22	BL 10x40	850	1,4301	2	1,7	3,14	2,67	5,34
23	BL 10x40	4630	1,4301	1	4,63	3,14	14,54	14,54
24	BL 10x40	392	1,4301	3	1,176	3,14	1,23	3,69
25	Ø48,3/3,6	1983	1,4301	4	7,932	3,97	7,87	31,49
26	Ø48,3/3,6	898	1,4301	2	1,796	3,97	3,57	7,13
27	Ø26,9/2,6	967	1,4301	8	7,736	1,56	1,51	12,07
28	Ø26,9/2,6	898	1,4301	2	1,796	1,56	1,40	2,80
29	Ø48,3/3,6	1250	1,4301	32	40	3,97	4,96	158,80
30	Ø48,3/3,6	2486	1,4301	1	2,486	3,97	9,87	9,87
31	Ø48,3/3,6	4557	1,4301	1	4,557	3,97	18,09	18,09
32	Ø48,3/3,6	3883	1,4301	3	11,649	3,97	15,42	46,25
33	Ø26,9/2,6	813	1,4301	3	2,439	1,56	1,27	3,80
34	Ø26,9/2,6	900	1,4301	16	14,4	1,56	1,40	22,46
35	Ø26,9/2,6	912	1,4301	1	0,912	1,56	1,42	1,42
36	Ø26,9/2,6	800	1,4301	1	0,8	1,56	1,25	1,25
37	BL 6x150	764	1,4301	3	2,292	7,07	5,40	16,20
38	BL 6x150	852	1,4301	16	13,632	7,07	6,02	96,38
39	BL 6x150	862	1,4301	1	0,862	7,07	6,09	6,09
40	BL 6x150	753	1,4301	1	0,753	7,07	5,32	5,32
OGÓŁEM								1214,37
NADDATEK NA SPOINY: 1.8%								21,86
NADDATEK NA NIERÓWNOŚCI: 2%								24,29
NADDATEK NA ELEM. DODATK.: 1.5%								18,22
RAZEM:								1278,73

ESKO-CONSULTING Sp. z o.o.
ul. Ślężna 112/38, 53-111 Wrocław
BIURO: ul. Sikorskiego 19, 65-454 Zielona Góra
tel. (68) 451-85-86, fax (68) 451-85-85
e-mail: sekretariat@esko.org.pl

ESKO CONSULTING

Branża:	ARCHITEKTONICZNA I KONSTRUKCYJNA		
Nazwa zamówienia:	Przebudowa i rozbudowa Oczyszczalni Ścieków w Legnicy w części ściekowej		Skala: 1:20
Tytuł rysunku:	ISTNIEJĄCY BUDYNEK KRAT I POMPOWNI GŁÓWNEJ ŚCIEKÓW Konstrucja pomostu roboczego na poziomie -8,28m - Przekrój 1-1, 2-2 i 3-3		Nr rys.: 22/PW
Projektował:	mgr inż.Władysław Hołysz	Upr. bud. 49/92/ZG do projektowania bez ograniczeń w spec. konstr.-budowlanej	podpis:
Opracował:	mgr inż. Barbara Żok		podpis:
Sprawdził:	mgr inż. Marcin Sobczyk	Upr. bud. LBS/0081/P00K/08 do projektowania bez ograniczeń w spec. konstr.-budowlanej	podpis: